Aspa
ZGRZEWANIE

KATALOG
elektrod do zgrzewania oporowego

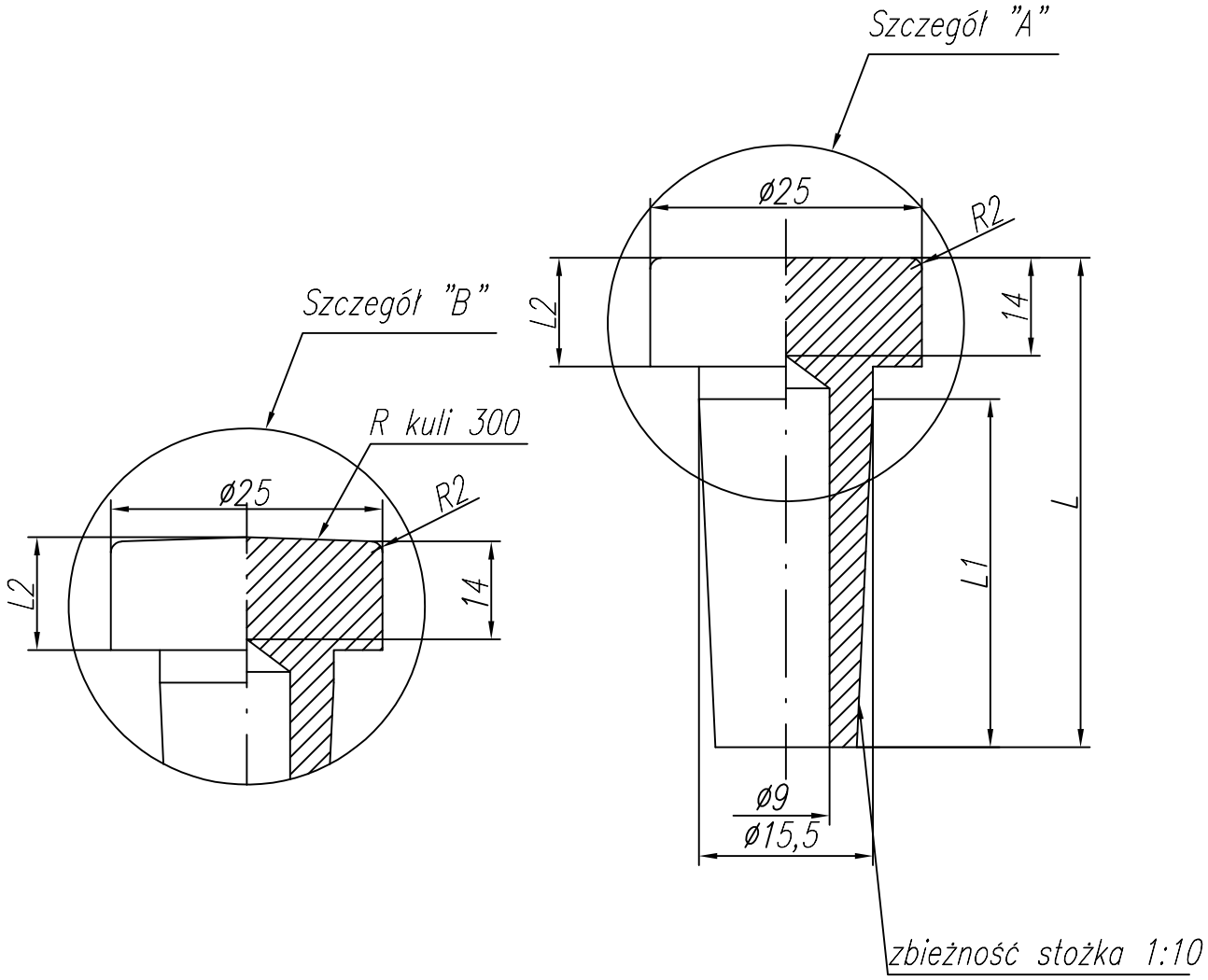

Lp	L	L1	L2	Szczegół		Cecha	Nr rysunku
1	45	32	10	"A"		A-10-0	2-9-1622-51-0
2	45	32	10	"B"		A-10-1	2-9-1622-51-1
3	40	20	18	"A"		A-10-2	2-9-1622-51-2
4	45	20	18	"A"		A-10-3	2-9-1622-51-3
5	55	20	32	"A"		A-10-4	2-9-1622-51-4