Aspa
ZGRZEWANIE

KATALOG
elektrod do zgrzewania oporowego

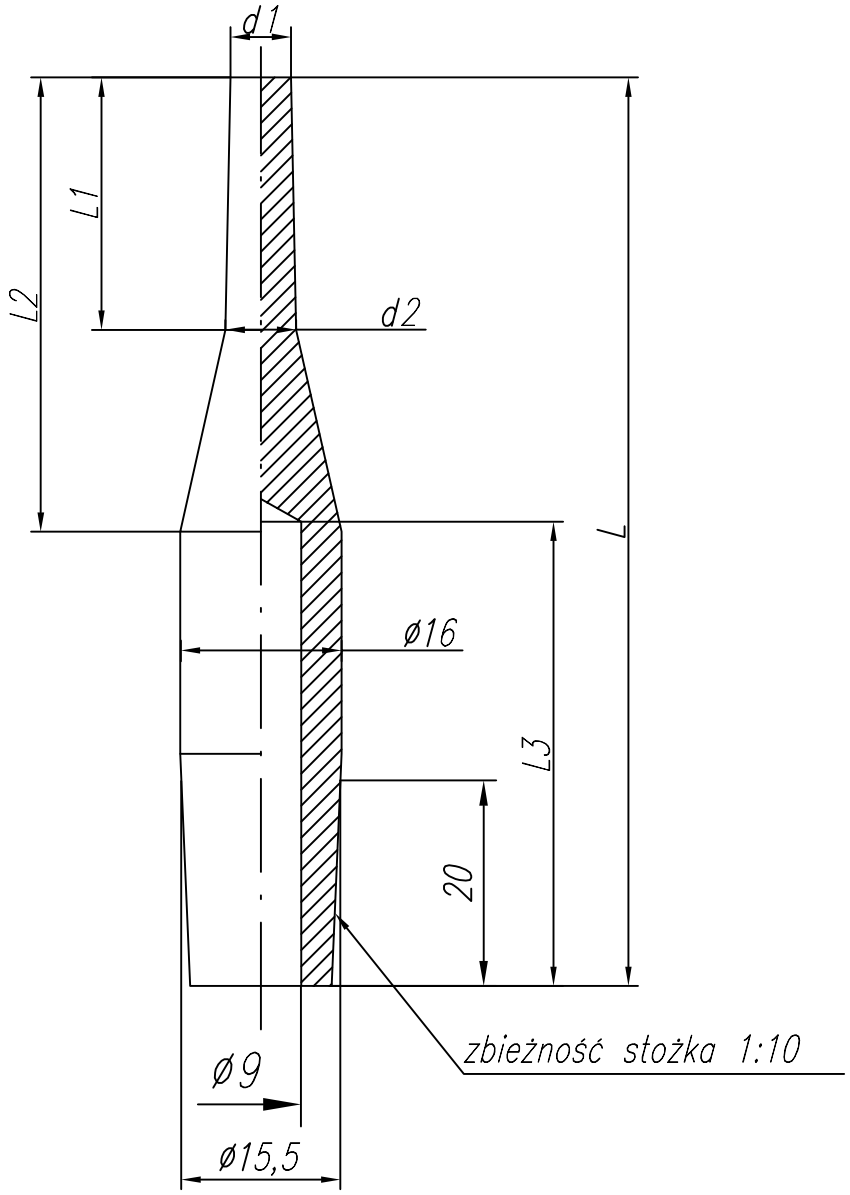

Lp	L	L1	d1	L2	d2	L3		Cecha	Nr rysunku
1	90	25	6	45	7	45		A-09-0	2-9-1622-36-0